TRANSPORT STYRELSEN

Datum
2017-01-24

Dnr/Beteckning
TSS 2017-180

Hartford Rederi AB
Rundelsvägen 7
261 73 HÄLJARP

LINDA AV LANDSKRONA – SFPI, Granskning av dokumentation över radioinstallation

IMO nr.	MMSI	Art	Fartområde	Sjöområde
--	265675860	Passagerarfartyg	D	A1-D
Nödkraftkälla	Duplicering		Längd	Brutto
Nej	Nej		23,69	53

Dokumentationen är granskad och förutsätter att eventuella anmärkningar i bifogat registerutdrag beaktas.

Pos.	Titel	Ritn. Nr.	Rev
1.	Häfte ritningar, 6 sidor	SFPI.5.0.A	A

Original eller kopior ska förvaras ombord, för att förenkla underhåll och service samt kunna användas som ett stöd vid tillsyner av radioinstallationerna. Eventuella förändringar av installationen som berör underlaget ska sändas till Transportstyrelsen för granskning och arkivering.

Mats Anderzén

Transportstyrelsen
Sjö- och luftfartsavdelningen
601 73 Norrköping
Besöksadress
Olai Kyrkogata 35, Norrköping

Telefon 0771-503 503
Telefax 011-18 52 56

transportstyrelsen.se
kontakt@transportstyrelsen.se

Mats Anderzén
Enheten för operatörer, fartyg och luftfartyg
Sektionen för sjövärdighet
mats.anderzen@transportstyrelsen.se
010-495 32 55

Bakgrund.
Varje radioinstallation ska enligt Transportstyrelsen föreskrifter och allmänna råd (TSFS 2009:2) om tillsyn på fartyg dokumenteras, innan nybesiktning eller ombyggnation av fartyg påbörjas.
Dokumentationen ska granskas av Transportstyrelsen med avseende på installationernas totalfunktion och tillgänglighet, där det ska framgå hur funktionskraven i relevanta föreskrifter och standards uppfylls och hur rekommendationerna i Comsar/Circ.32 har beaktats.

Tillfredställande radiodokumentation underlättar förståelsen för hur installationen fungerar och kan minskar risken för anmärkningar vid varje radiosäkerhetsbesiktning, samt kan minska underhållskostnaderna.

Radiodokumentation ska bestå av följande dokument

a) Utrustningslista
b) Antennritning
c) Radioarrangemangsritning
d) El-ritning
e) Reservkraftberäkning

Ritningsgranskningen sker efter en mall som motsvarar punkterna i COMSAR/Circ.32 med några förtydliganden.
Mer information finns på: http://www.transportstyrelsen.se/gmdss

Detta beslut kan överklagas. Överklagandet ska vara skriftligt och ni ska ange vilket beslut som överklagas och vilken ändring ni vill ha. Överklagandet ska ställas till Förvaltningsrätten i Linköping men skickas till Transportstyrelsen 60173 Norrköping. Överklagandet ska ha kommit till Transportstyrelsen inom 3 veckor från det att ni tog del av detta beslut eller, om ni företräder det allmänna och beslutet överklagas till en förvaltningsrätt eller kammarrätt, inom 3 veckor från den dag då beslutet meddelades.

För prövning av ansökan tar Transportstyrelsen ut en avgift enligt Transportstyrelsens föreskrifter (TSFS 2013:71) om avgifter inom sjöfartsområdet

TRANSPORT STYRELSEN
Sjöfartsavdelningen
Sektionen för sjöfartstillsyn, Malmö
Tel 0771-503 503
Fax 040-231691

Nybyggnadsnr:	
Fartygsnamn:	LINDA AV LANDSKRONA (SFPI)
Varv:	AB Djupviks Varv, Djupvik

Ritning SFPI.5.0.A/A

Grupp/Nr/Index:	5/1/A	
Benämning:	Häfte radioinstallation GMDSS A1-D	
Notering:	Häfte innehållande: antennlayout, utrustningslayout, EL-ritning och reservkraftberäkning, 6 sidor. Dnr: TSS 2017-180	
Insänt av:	Johnny's Elektroservice	
Status/Statusdatum:	Godkänd med anm.	2017-01-24
Ankomstdatum:	2017-01-17	
Ansvarig inspektör:	Mats Anderzén	
Slutversion:	Nej	
Arkiv:	I	

Anmärkningar

Statuskoder: NRE (not rectified - ej åtgärdad) RE (rectified - åtgärdad) D (deleted - borttagen) TR (transfered - överförd)

Nr	*Anmärkning*	*Status*	*Statusdatum*
1	Osäker funktion på laddning till hand-VHF ENTEL HT649 - Enligt EL-ritning är laddare till hand-VHF kopplad till en 24VDC matning. - Enligt manualen för ENTEL HT649, får laddaren matas med en spänning mellan 11,5-14,4VDC Notering: Vid nästa tillsyn ska det verifieras ifall det kan ges en felaktig funktion.	NRE	2017-01-24

Antenn Placering

Fartyg Linda av Landskrona Callsign SFPI MMSI 265675860

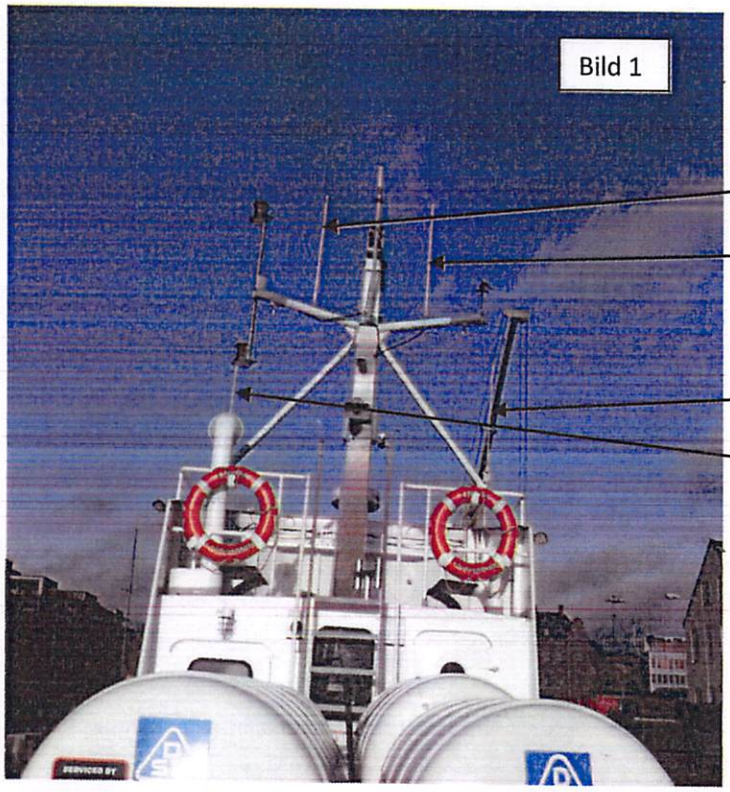

1 VHF RT2048

2 VHF Garmin

3 VHF RT5222 CH70

4 VHF RT5222 RX/TX

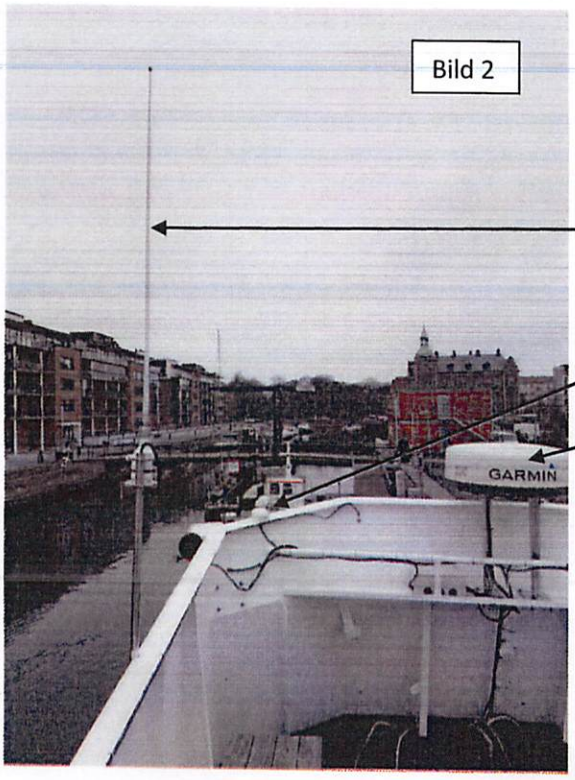

Bild 1 Styrhus akterifrån

Bild 2 Styrhustak BB Fram

4 VHF RT5222 RX/TX

5 GPS Antenn Garmin

6 RADAR Garmin 3cm

Sjö- och luftfartsavdelningen
TRANSPORT STYRELSEN
Transportstyrelsen

SFPI.S.0.A
TSS 2017-180

Ritad av Johnnys Elektroservice Johnny Nilsson 2017-01-14

Brygglayout

Fartyg Linda av Landskrona Callsign SFPI MMSI 265675860

VHF Garmin

VHF RT 2048

VHF RT5222

Lampa placerad i tak (typ biltema med böjlig arm)

Brygga sedd ovanifrån (Förkant)

Hand VHF

Batterilarm

El Central Bild 4

GMDSS Säkringar

Batterilåda

Batteri låda Bild 2

SART Bild 3

Brygglayout

Fartyg Linda av Landskrona Callsign SFPI MMSI 265675860

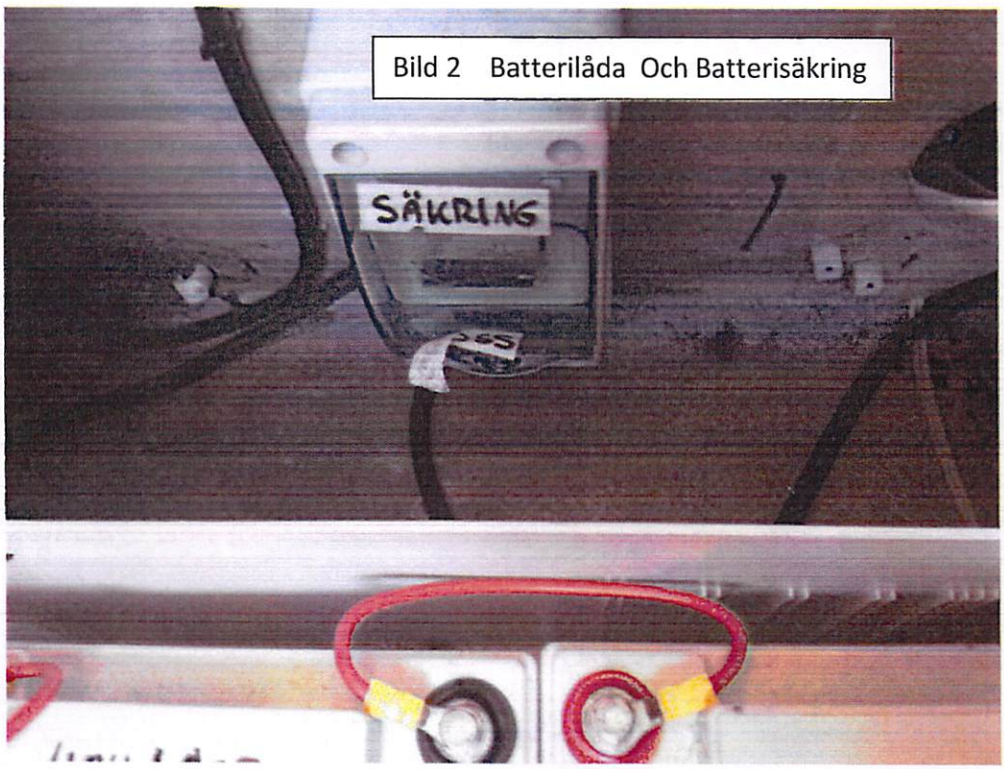

Bild 2 Batterilåda Och Batterisäkring

Bild 3 SART

Brygglayout

Fartyg Linda av Landskrona Callsign SFPI MMSI 265675860

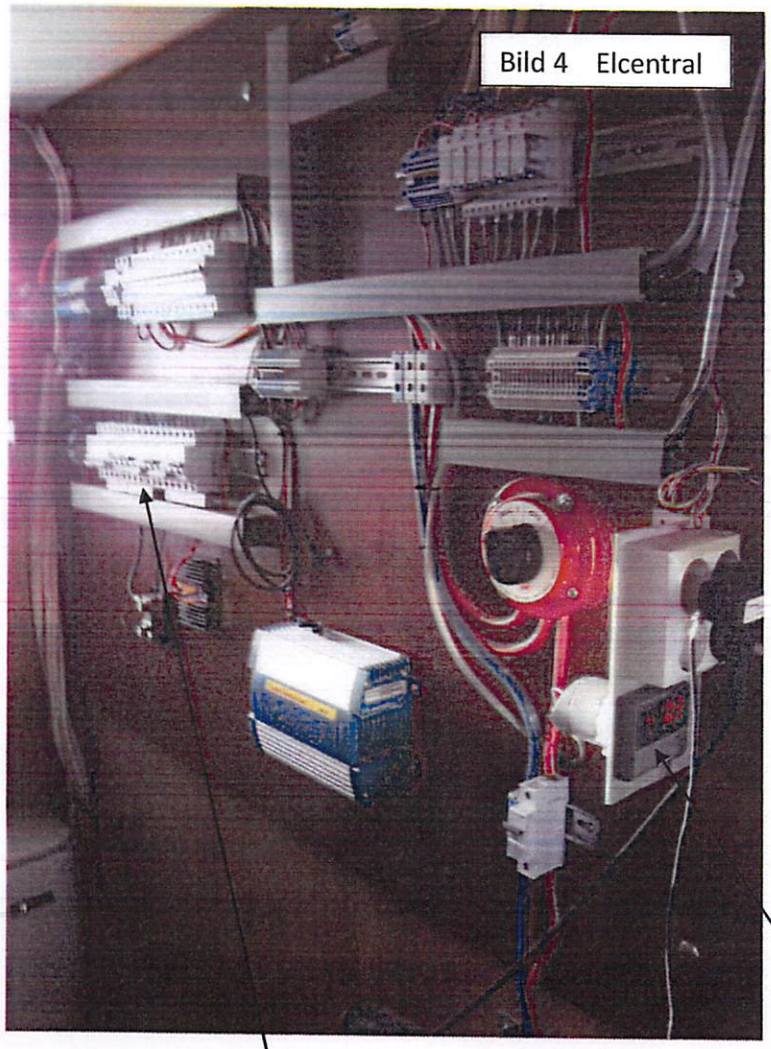

Batterilarm

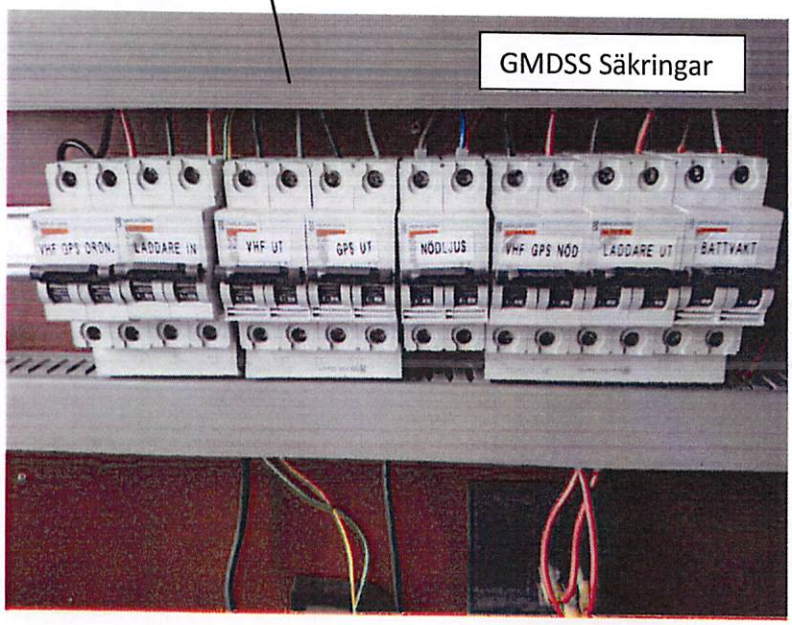

Ritad av Johnnys Elektroservice Johnny Nilsson 2017-01-14

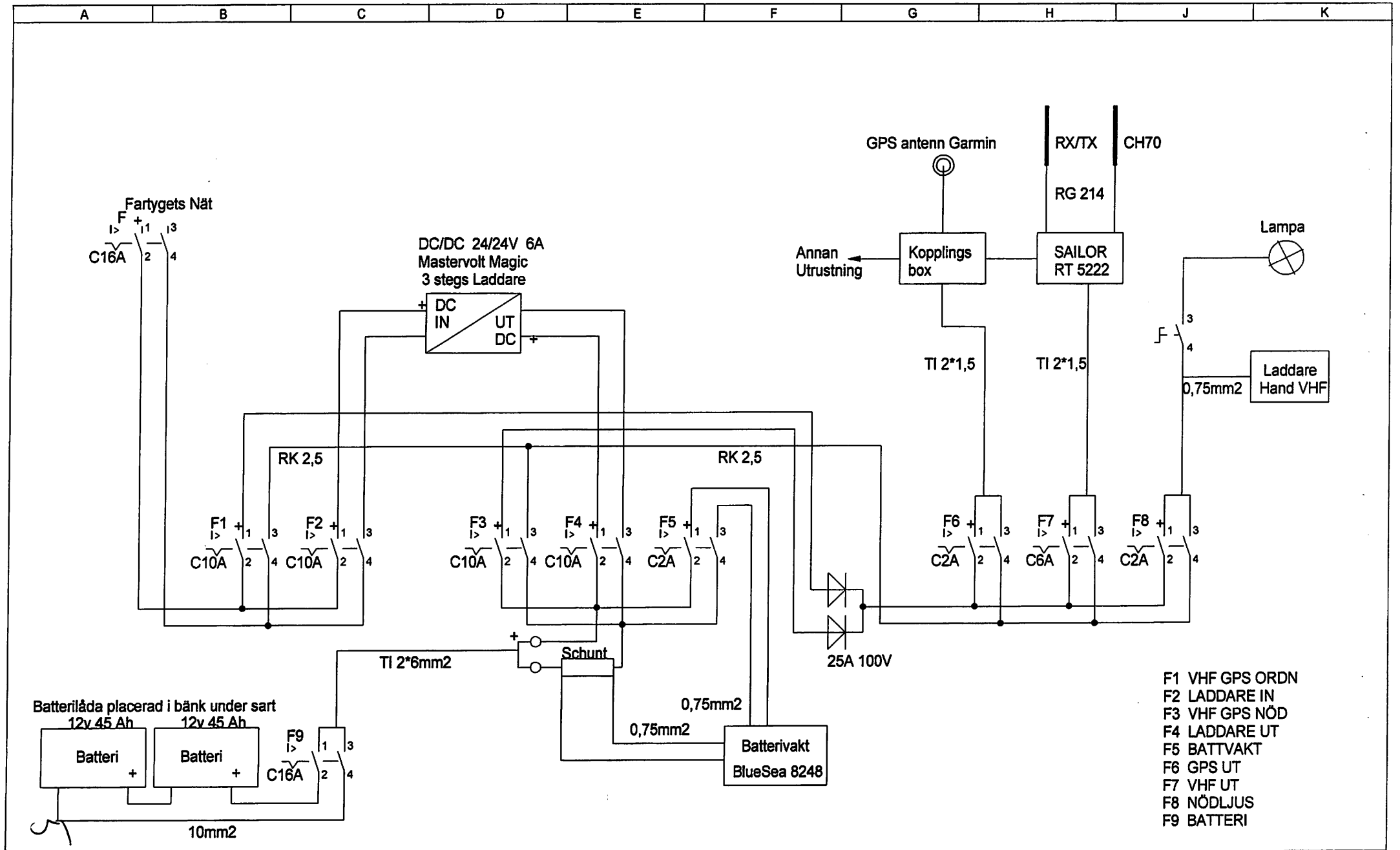
A
B
C
D
E
F
G
H
J
K
Fartygets Nät
F
C16A
DC/DC 24/24V 6A
Mastervolt Magic
3 stegs Laddare
DC IN
UT DC
GPS antenn Garmin
RX/TX
CH70
RG 214
Annan Utrustning
Kopplings box
SAILOR RT 5222
Lampa
TI 2*1,5
TI 2*1,5
0,75mm2
Laddare Hand VHF
RK 2,5
RK 2,5
F1 C10A
F2 C10A
F3 C10A
F4 C10A
F5 C2A
F6 C2A
F7 C6A
F8 C2A
25A 100V
TI 2*6mm2
Schunt
0,75mm2
0,75mm2
Batterivakt
BlueSea 8248
Batterilåda placerad i bänk under sart
12v 45 Ah
12v 45 Ah
Batteri
Batteri
F9
C16A
10mm2
F1 VHF GPS ORDN
F2 LADDARE IN
F3 VHF GPS NÖD
F4 LADDARE UT
F5 BATTVAKT
F6 GPS UT
F7 VHF UT
F8 NÖDLJUS
F9 BATTERI
LINDA af Landskrona
GMDSS
Schema
Johnny´s Elektroservice
KONST. J.N
DATUM 2017-01-13
Callsign SFPI
BLAD 1
GRANSKAD
UTGÅVA A*
MMSI 265675860

Reservkraftberäkning för radioinstallation ombord

V2

Namn	Callsign	Driftid	Placering
Linda av Landskrona	SFPI	6 tim	Inomhus

Installation för områden	Installations datum	Reservkraftspänning	Isklass
A1-D	> 2008-05	24V	N/A

Enh	Utrustning	Tillverkare	Modell		Strömförbrukning RxA	max	TxA
	DSC-VHF 1	Sailor	RT5022	R	0,65 A		3,65 A
	Hand VHF	Entel	HT649	A	0,50 A		
	GPS 1	Garmin	GPS 19x	A	0,10 A		
	Nödljus	?	?	A	0,20 A		
	Batterilarm	Blue Sea	8248	A	0,10 A		
				Summa	1,6 A		3,65 A
	4,55A Max Belastning			6 tim 100%	9,3 Ah	50%	11,0 Ah
	2,73A Medelbelastning			Beräknad energiförbrukning vid 6 tim			20,3 Ah

Kompensationer för batterier installerade efter maj -08 (Enl. COMSAR/Circ.32)

Kompensation för åldring av batterier	C1	40%	8,1 Ah
Kompensation för förluster i batteriet pga. urladdning inom 6 tim	C2	25%	7,1 Ah
Kompensation för miljömässigt ogynnsam placering av batterier	C3	0%	0,0 Ah
Beräknad minimum kapactitet på reservkraftkällan		(BattAh)	**35 Ah**

Laddarens förmåga att återladda reservkraftkällan inom 10 timmar

Tillverkare	Modell	ChA	V	Max batt.
Mastervolt	Magic 24/24 6A	6A	24V	60 Ah

Installerad batterityp:	Tillverkare:	Kapacitet:	Installerat:	Rek. Byte
VRLA	?	45Ah	?	?

Formelhänvisning

Beräkning av energiförbrukning: **(TxA x 50%) + RxA + A x hr = Ah**

Beräkning av kapacitet på batteri: **Ah + C1 + C2 + C3 = Batt Ah**

Beräkning av laddare: **ChA x 10(Hr) = Max Batt**

Notering:

Beräkning baserad på information i inskickat ritningsunderlag.

6

PROGRAMMING CERTIFICATE

406MHZ BEACON

BEACON	Serial Number :	**100-0015178**
	Brand :	**McMurdo**
	Model :	**E5**
OWNER	Name :	Hartford Rederi AB
	Address :	Rundelsvägen 7
		261 73 Häljarp
	Country :	Sweden
	Post / Zip Code :	
	Home Phone :	
	Work Phone :	
	Mobile Phone :	
PROGRAMMING	Flag :	
	Coding :	**265 - Sweden**
	Protocol :	**MMSI - 265675860**
	Unique ID :	**MMSI**
	Programmed Message :	**A129570131534D1**
		FF FE 2F 50 94 AB 80 98 A9 A6 89 78 6E D0

DEALER STAMP

Ö-varvet AB
Kabyssvägen 11 SE-475 31 Öckerö
Phone: +46 31 756 00 00
Fax: +46 31 96 86 30
VAT-nr: SE556296288501
Certificate: ISO 9001/14001

Dealer's Signature : Roger Jeppsson Date : 27/5-2011

406 MHz COSPAS-SARSAT DISTRESS BEACON REGISTRATION CARD

1- Instructions for Manufacturers / Retailers: Please complete this section of the card.

Make of Beacon: McMurdo Model: E5

Cospas-Sarsat Type Approval Number: 163

Address of Manufacturer, Retailer or Agent: McMurdo, Silver Point, Airport Service Road Portsmouth, PO3 5PB, UK

Tel: +44 (0)23 9262 3900

Fax: +44 (0)23 9262 3998

If the beacon is: (please tick √)

- ☑ - a maritime EPIRB, please ask purchaser to fill-in sections 2 and 3; or
- ☐ - an aviation ELT, please ask purchaser to fill-in sections 2 and 4; or
- ☐ - a Personal Locator Beacon (PLB), please ask purchaser to fill-in section 2; and provide purchaser with address of registration authority as provided for on reverse side.

The unique 15 Character Hexadecimal Beacon Identification code **must** be provided below (bits 26-85 of digital message).

A	1	2	9	5	7	0	1	3	1	5	3	4	D	1
1	2	3	4	5	6	7	8	9	10	11	12	13	14	15

2- User Data: To be Provided by Owner.

Owner's Name: Hartford Rederi AB

Address: Rundelsvägen 7 261 73 Hälsorp

Telephone: (Home)..... (Work) .....

Emergency Contacts

Name: ..... Name.....

Telephone (Home) ..... Telephone (Home) .....

Telephone (Work) ..... Telephone (Work) .....

3- EPIRB: Details of Vessel

Vessel Name: LINDA AV LANDSKRONA

Vessel Reg. Number: SFP1 (if applicable)

Radio Call Sign: SFP1

MMSI Numbers (9 digits): 265675860

Vessel Length: ____ , Gross Tonnage: _____

Home port : _____

Max. Number of Persons On Board : ☐ - less than 5 ☐ - 5 to 25 ☐ - more than 25

☐ Sail ☑ Power Inboard ☐ Power Outboard

☐ Other Propulsion, specify: _____

Colour of Vessel : _____

Communication / Navigation : (please tick √)

VHF ☑, MF ☐, HF ☐, DSC ☑

Inmarsat-A ☐, - B ☐, - C ☐, - M ☐

Inmarsat Phone numbers : _____

Other Com. (e.g. Cellphone No): _____

Global Nav. Sat. Systems (GPS / Glonass) ☐

Other Primary Nav. Systems : _____

4- ELT: Details of Aircraft

Type Designator: _____

Aircraft Registration Marks: _____

or, Aircraft Operator: _____ (3 letter code)

Home Airport : _____

Max. Number of Persons On Board : ☐ - less than 5 ☐ - 5 to 25 ☐ - more than 25

Colour of Aircraft : _____

Communication / Navigation : (please tick √)

VHF ☐, UHF ☐, HF ☐

Satcom Voice ☐ Data ☐

VOR ☐, DME ☐, ADF ☐

Inertial Nav. ☐ RNAV. ☐

Glonass / GPS ☐

Other Nav. Systems : _____

See Instruction for Purchaser / User on the reverse side of this card .

5- Instructions for Purchaser / User

The 406 MHz Cospas-Sarsat distress beacon you have purchased **must be registered** with the appropriate National Authority in the country identified by the 'Country Code' in bits 27 to 36 of the Beacon Identification Code.

After purchase, please complete this registration card and mail it to the address indicated below (as provided by manufacturer / agent) or inquire with appropriate national authority for registration.

This card can also be used to notify change of ownership or transfer of beacon.

If your beacon has been recorded, please enter below the 15 Hexadecimal Characters of the OLD Beacon Identification Code:

	1	2	3	4	5	6	7	8	9	10	11	12	13	14	15	

NOTE :

The following countries have specified their own requirements for registration. Please, use the appropriate national form:

Azerbaijan - Australia / New Zealand - Brazil - Canada - Chile - France – India - Italy - Korea (Republic of) - Norway - Russia – Spain - Sweden - Switzerland - United Kingdom - United States of America.

Address of Registration Authority
(To be provided by manufacturer / agent)

MRCC Göteborg, Box 5158

S-426 05 Västra Frölunda

Sweden

Fax No : (46.31)648010 Tel No : (46.31)699080

406 MHZ BEACON WARRANTY FORM

BEACON

Unique ID	A129570131534D1
Serial Number	100-0015178
Brand	McMurdo
Model	E5
Country	Sweden
Programmed #	MMSI - 265675860
Protocol	MMSI

PLEASE RETURN THIS FORM TO THE ADDRESS BELOW *

McMurdo
Silver Point
Airport Service Road
Portsmouth
PO3 5PB
UK

☎ +44(0)23 9262 3900
FAX +44(0)23 9262 3998

OWNER

Name

Address

Country

Post / ZIP Code

Home Phone

Work Phone

Mobile Phone

DEALER

PURCHASE DATE :
(Day / Month / Year)

DETAILS ☑

- [x] Change Of Owner
- [ ] Change Of Address
- [ ] Other :
- [ ] Refurbished Unit
- [x] Re-Programmed

DEALER INSTRUCTIONS

Please complete the DEALER and DETAILS sections before passing to the beacon owner.

BEACON OWNER INSTRUCTIONS

Please complete your personal details above and mail or fax the completed form to the address shown at the top. Complete the DETAILS section where appropriate.

***UNREGISTERED WARRANTY CLAIMS MAY BE REJECTED.**